令和5年（令和4年度） 彩の国カップ 組合せ 【決勝・交流戦】

決 勝

チームタイムアウト 2回以内（前後半各1回以内）

《男子》 試合時間 15-5-15

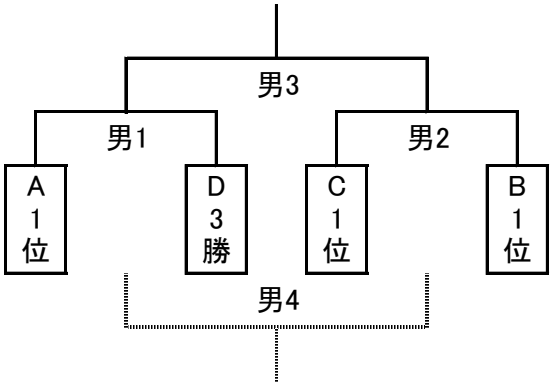

《女子》 試合時間 15-5-15

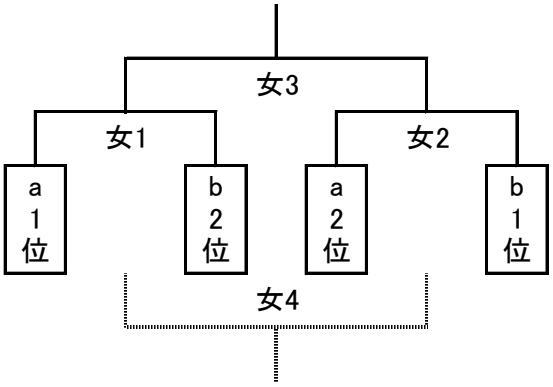

《低学年》 試合時間 10-5-10

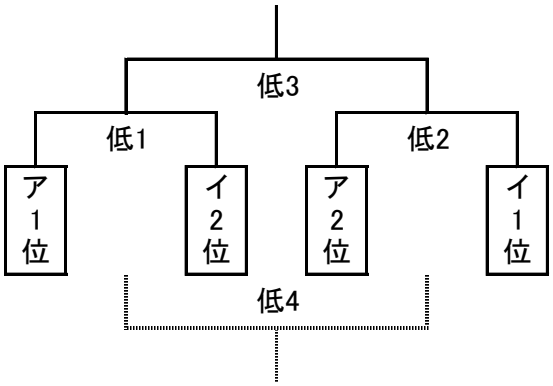

交流戦

《男子》 試合時間 10-5-10

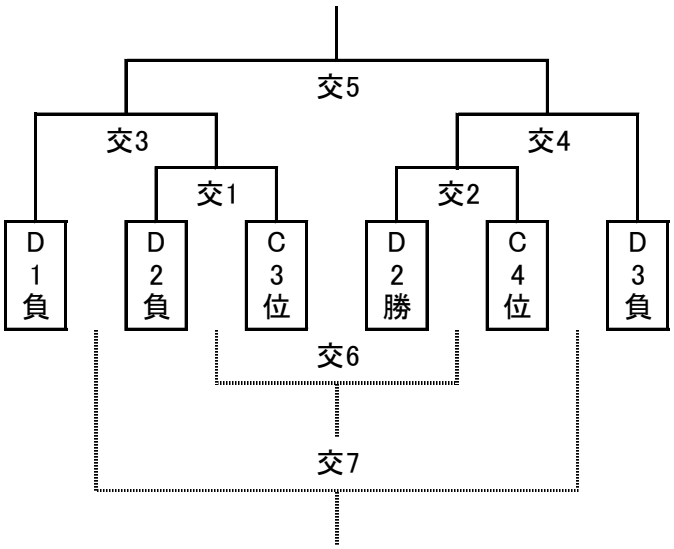

《女子》 試合時間 10-5-10

	a3位	b3位	b4位	順位
a3位		交③	交①	
b3位			交②	
b4位				
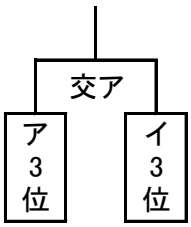
《低学年》 試合時間 10-5-10